GEIGER
ANTRIEBSTECHNIK

GEIGER System INline GJ56.. r2-E17 SMI 3.0

avec fin de course électronique pour éléments de façade

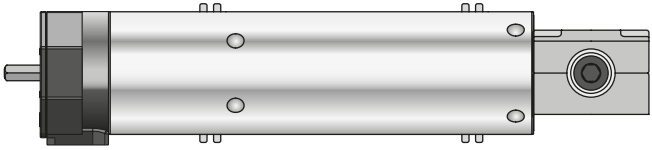

STANDARD MOTOR INTERFACE

FR **Notice originale de montage et d'utilisation** FR

Index des contenus

1. Généralités 2
2. Garantie 2
3. Utilisation conforme 3
4. Consignes de sécurité 3
5. Consignes de sécurité pour le montage 4
6. Instructions de montage 5
7. Numéro d'identification 6
8. Information pour l'électricien 6
9. Affectation des raccordements des moteurs SMI sous tension réseau 7
10. Moteurs SMI sous tension à courant alternatif 8
11. Pour vos notes personnelles 9
12. Réglage des fins de course 10
13. Activer le mode de programmation 10
14. Programmer/modifier les fins de course 11
15. Réinitialisation aux paramètres d'usine 11
16. Détection d'obstacle et protection antigel 11
17. Guide de dépannage 11
18. Déclaration de conformité 12
19. Maintenance 13
20. Caractéristiques techniques 13
21. Recyclage 13

FR

1. Généralités

Cher Client,

En achetant un de nos moteurs, vous avez choisi un produit de qualité dela maison GEIGER. Nous vous remercions de votre choix et de la confiance que vous placez en nous.

Avant de mettre en fonction ce moteur, lisez avec attention les consignes de sécurité qui suivent. Elles ont pour but de prévenir les risques et d'éviter les dommages corporels et matériels.

Les instructions de montage et d'utilisation contiennent d'importantes informations pour le monteur, l'électricien et l'utilisateur. Garder ce document pendant toute la durée de vie du produit.

Le transmettre à tout propriétaire ou utilisateur ultérieur du produit.

2. Garantie

La garantie légale et contractuelle couvrant les défauts matériels et la responsabilité du fabricant s'éteint en cas d'installation non conforme à ces instructions de montage et d'utilisation et /ou tout changement structurel.

3. Utilisation conforme

Les moteurs de la série GJ56.. r2-E17 SMI 3.0 avec fin de course électronique sont conçus pour le fonctionnement de brise-soleil orientables à l'intérieur d'une façade, le moteur en lui-même se trouvant à l'extérieur de la cavité.

Les moteurs ne doivent pas être utilisés pour la manœuvre de portes et grilles de garage, meubles et appareils de levage.

GJ 56 xx x

- **x** – **Options de conception**
- **xx** – **Couple en Nm**
- **56** – **Diamètre du moteur**
- **GJ** – **Le Système INNline de GEIGER**

4. Consignes de sécurité

ATTENTION : Consignes de sécurité importantes. Le non-respect de ces consignes peut causer de sérieuses blessures.

- **Ne pas laisser les enfants jouer avec les dispositifs de commandes fixes. Mettre les dispositifs de télécommande hors de portée des enfants.**
- **Contrôler régulièrement le parfait équilibre, l'absence d'usure et, le cas échéant, tout endommagement au niveau des câbles et des ressorts.**
- **Surveiller la protection solaire en mouvement et tenir les personnes à distance jusqu'à ce que la protection solaire soit complétement fermée.**
- **En utilisant l'interrupteur avec la protection solaire en position ouverte, rester vigilant car elle peut tomber à toute vitesse si les ressorts ou les bandes sont brisés ou relâchés.**
- **Ne pas utiliser le dispositif si des travaux doivent être effectués à proximité, comme par exemple le nettoyage des vitres.**
- **Déconnecter le dispositif commandé automatiquement du réseau d'alimentation si des travaux doivent être effectués à proximité, comme par exemple le nettoyage des vitres.**
- **Observer la zone de danger pendant le fonctionnement du dispositif.**
- **Ne pas employer le dispositif si des personnes ou des objets se situent dans la zone de danger.**
- **En cas de dommages il est impératif d'immobiliser le dispositif jusqu'à sa remise en état.**
- **Lors de travaux d'entretien ou de nettoyage, il est impératif de mettre à l'arrêt le dispositif.**
- **Éliminer ou sécuriser les points d'écrasement et de cisaillement.**
- **Cet appareil peut être utilisé par des enfants de plus de 8 ans et des personnes aux capacités physiques, sensorielles ou mentales réduites, ou manquant d'expérience ou de connaissance, s'ils peuvent bénéficier d'une surveillance ou d'instructions préalables concernant le bon usage de l'appareil et s'ils sont à même de mesurer les risques potentiels liés à l'utilisation de l'appareil.**
- **Le niveau de pression acoustique est inférieur à 70 dB(A).**
- **Le dispositif doit être déconnecté du réseau d'alimentation lors de travaux d'entretien ou lors du remplacement de pièces.**
  Si le dispositif est déconnecté en débranchant une prise, l'utilisateur doit toujours pouvoir contrôler – peu importe sa position - que la prise est bien retirée.
  Si cela n'est pas possible – en raison du type de construction ou de l'installation – le débranchement doit être effectué par verrouillage en position débrochée (par exemple isolateur).
- **Le tube du moteur peut devenir très chaud lors d'une utilisation prolongée. Lors de travaux sur le dispositif, veiller à laisser le tube suffisamment refroidir avant d'y toucher.**

FR

5. Consignes de sécurité pour le montage

ATTENTION: Consignes de sécurité importantes. Respecter toutes les instructions de montage, car un montage mal effectué peut être à l'origine de blessures graves.

- **En cas de montage du moteur sans aucune protection mécanique des éléments mobiles ou du tube du moteur qui risque de devenir très chaud, le moteur doit être placé à une hauteur minimum de 2,5 m au-dessus du sol ou de toute autre surface, qui donne accès au moteur.**
- **Avant d'installer le moteur, retirer tous les câbles inutiles et désactiver l'ensemble des dispositifs non nécessaires à sa commande.**
- **L'interrupteur doit être monté à une hauteur inférieure à 1,8 m.**
- **Si le moteur est commandé à l'aide d'un interrupteur ou d'un bouton-poussoir, ceux-ci doivent être placés de manière à être visibles du dispositif. Ils ne doivent pas être placés à proximité d'éléments mobiles. La hauteur de l'installation doit être au moins de 1,5 m au-dessus du sol.**
- **Les dispositifs fixes de commande doivent être placés de façon visible.**
- **En cas de dispositifs à extension horizontale, une distance horizontale d'au moins 0,4 m doit être respectée entre la partie entraînée complétement étendue et toute autre partie fixe.**
- **La vitesse nominale et le couple nominal du moteur doivent être compatibles avec le dispositif.**
- **Le matériel de montage utilisé doit être conçu pour le couple nominal sélectionné.**
- **De bonnes connaissances techniques et de bonnes compétences en mécanique sont nécessaires pour installer le dispositif. Une mauvaise installation peut entraîner des blessures graves. Les travaux électriques doivent être effectués par un électricien qualifié conformément aux réglementations locales en vigueur.**
- **N'utiliser que des câbles de raccordement adaptés aux conditions environnementales et répondant aux exigences relatives à la construction (voir catalogue d'accessoires).**
- **Si l'appareil n'a pas de câble de raccordement, ni de fiche ou d'autres dispositifs pour le déconnecter du réseau avec ouverture des contacts sur chaque pôle pour garantir la déconnexion totale selon les conditions de la catégorie III de surtension, un système de déconnexion doit être intégré dans l'installation électrique fixe conformément aux règles de câblage.**
- **Ne pas monter les câbles de raccordement à proximité de surfaces chaudes.**
- **Le branchement au réseau du moteur doit être accessible après l'installation.**
- **Les câbles de raccordement endommagés doivent être remplacés par des câbles de raccordement GEIGER du même type.**
- **La fixation de l'appareil doit être effectuée selon les instructions de montage. Ne pas utiliser de colle, cette méthode se révélant peu fiable.**

6. Instructions de montage

Pour garantir un fonctionnement fiable de nos composants de système, une installation dans les règles de l'art – tenant compte des normes et directives pertinentes relatives à la production de façades – est indispensable.

Les composants du système fournis par GEIGER ne doivent être ni remaniés ni modifiés sous peine de déchéance de garantie.

Avant l'installation, assurez-vous que le moteur et les autres composants du système sont en bon état et ne présentent aucun dommage visible.

Élément traversant:

L'élément traversant doit être vissé à angle droit avec la surface de fixation. Assurez-vous que la surface de fixation soit bien nettoyée et que le joint de l'élément traversant soit propre et apposé correctement à la surface de fixation.

La connexion entre l'élément traversant et l'élément de façade doit être effectuée de façon à assurer solidité et durabilité. Les couples de serrage dépendent de l'élément de façade et doivent être définis par le fabricant de la façade.

L'étanchéité de la connexion de l'élément traversant avec l'élément de façade est à vérifier sur place lors de l'installation. L'orifice de centrage éventuellement utilisé pour les profils à double paroi ne doit pas dépasser le collier de centrage de plus de 0,3 mm.

Treuil de cavité:

Le treuil de cavité doit être fixé dans la cavité de telle sorte que la tige hexagonale de l'élément traversant puisse être insérée facilement dans le logement hexagonal du treuil.

Les vis doivent être sécurisées par un blocage à vis.

La tige hexagonale de l'élément traversant doit pouvoir être insérée facilement dans le logement hexagonal du treuil monté et doit être exempte de toute tension permanente.

Moteur avec treuil monté / Montage parallèle:

Fixation avec vis

En cas de montage parallèle (radial) le moteur est placé sur la tige hexagonale de 7 mm de l'élément traversant. Le moteur est ensuite fixé avec 2 vis à tête fraisée DIN-EN-ISO 14581 8.8 M5 x 10 et un couple de serrage M = 2Nm sur les plaques de fixation du treuil à renvoi d'angle.

Les vis doivent être sécurisées par un blocage à vis haute résistance.

La tige hexagonale de l'élément traversant doit pouvoir être insérée facilement dans le logement hexagonal du treuil monté et doit être exempte de toute tension permanente.

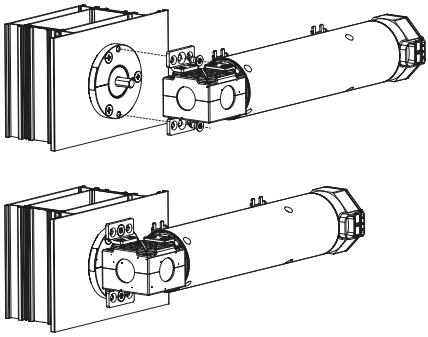

FR

7. Numéro d’identification

Quatre autocollants sont appliqués sur le câble de raccordement du moteur **GJ56.. r2-E17 SMI 3.0**.

Le numéro SMI-KEY-ID imprimé sur ces autocollants permet l’identification du moteur dans le système du bus.

Les autocollants ou/et le câble de raccordement ne doivent pas être intervertis.

Grâce à l’autocollant, vous pouvez noter le lieu d’installation pour une intégration ultérieure du moteur dans un système bus. (voir « pour vos notes personnelles »)

8. Information pour l’électricien

Attention : instructions de montage importantes. Suivre impérativement ces instructions. Un montage incorrect risque de détruire le moteur et l’unité de commutation.

Attention! La tension du bus n’est pas une très basse tension. Le bus n’est pas isolé galvaniquement de la tension d‘alimentation.

Le moteur ne peut être utilisé qu’avec des actionneurs certifiés SMI.

- Pour un fonctionnement avec un interrupteur de réglage, il faut utiliser un interrupteur verrouillable (pas de commande simultanée HAUT/BAS).
- Les travaux avec les bornes de service ne doivent être effectués que par des électriciens qualifiés.
- Le nombre de moteurs pouvant être connectés à un actionneur dépend de l’actionneur. Respecter ici les recommandations du fabricant d’actionneurs.
- En cas de connexion en parallèle il faut tenir compte de la sollicitation maximale de l’installation électrique.
- En cas de fonctionnement par bouton-poussoir, la commutation est réalisée par l’intermédiaire d’une position off.
- En cas de fonctionnement par bouton-poussoir, le temps de commutation doit être d‘au moins 0,2 s.
- Les câbles de raccordement avec des connecteurs de la Société Hirschmann sont testés et approuvés avec les raccords de la Société Hirschmann.
- Un câble de raccordement à 5 pôles avec alimentation continue en courant doit être utilisé pour les moteurs SMI (le Flat 5 de GEIGER avec un anneau bleu foncé).
- Dans le cas de moteurs à fin de course électronique, le câble de raccordement (réf. NYM) de l’actionneur/l’interrupteur au moteur ne doit pas dépasser 100 m afin d’éviter tout dysfonctionnement au niveau du couplage.

9. Affectation des raccordements des moteurs SMI sous tension réseau

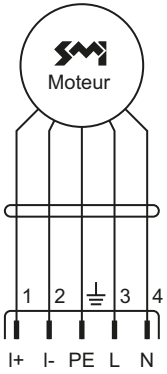

I+: Fil de commande +
I-: Fil de commande -
PE: Terre
L: Phase
N: Neutre

Désignation

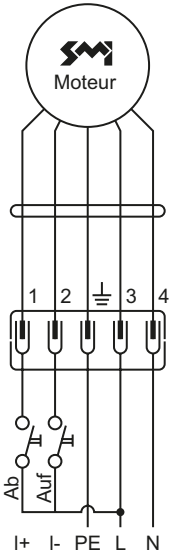

Commande par bouton-poussoir

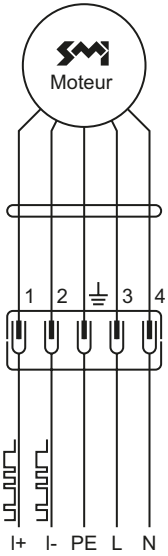

Commande par télégramme

Le changement du mode de fonctionnement de la commande par bouton-poussoir à la commande par télégramme s'effectue par une mise sous tension/hors tension. Une confirmation doit ensuite être effectuée via le commutateur. L'entraînement se trouve alors en mode bouton-poussoir.

Raccords enfichables	La fiche STAS4 (Hirschmann) est conseillée		
Règles de raccordements et d'affectation pour les fiches STAS4/STAK4 avec les **fils noirs, gris, bruns, bleus ou vert-jaunes**	STAS 4 / STAK 4	Couleur fil	Désignation
	1 2 3 4 5 (terre)	noir gris brun bleu vert-jaune	I+ I- L N PE
Règles de raccordements et d'affectation pour les fiches STAS4/STAK4 avec deux **fils noirs**	STAS 4 / STAK 4	Couleur fil	Désignation
	1 2 3 4 5 (terre)	noir 1 noir 2 brun bleu vert-jaune	I+ I- L N PE
	Définition des fils noirs : Noir 1 : entre bleu et vert-jaune Noir 2 : entre brun et vert-jaune		
Remarque sur l'affection de fils SMI dans des câbles existants	Les fils SMI I+ et I- peuvent être raccordés au moteur SMI (voir ci-dessus) ou bien placés dans des câbles existants. Des fils SMI ne peuvent être placés dans un câble avec des fils émettant d'autres signaux.		

FR

10. Moteurs SMI sous tension à courant alternatif

Le branchement en parallèle de deux lignes de commande I+ et I- et de l'alimentation en courant du moteur par plusieurs phases n'est autorisé qu'en fonctionnement télégramme.

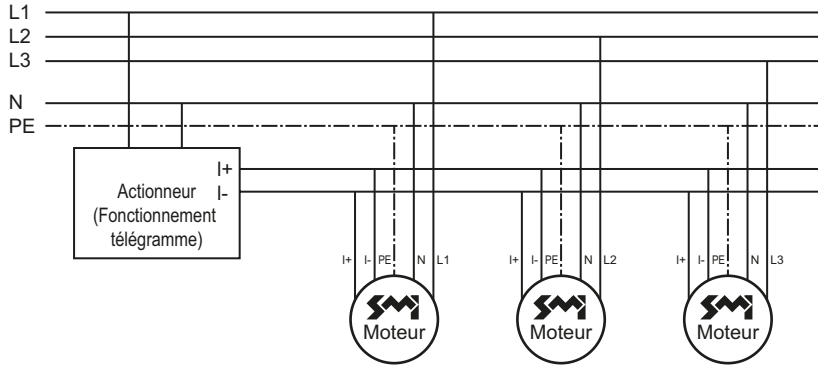

Autorisé

Fonctionnement télégramme avec alimentation en courant provenant de plusieurs phases

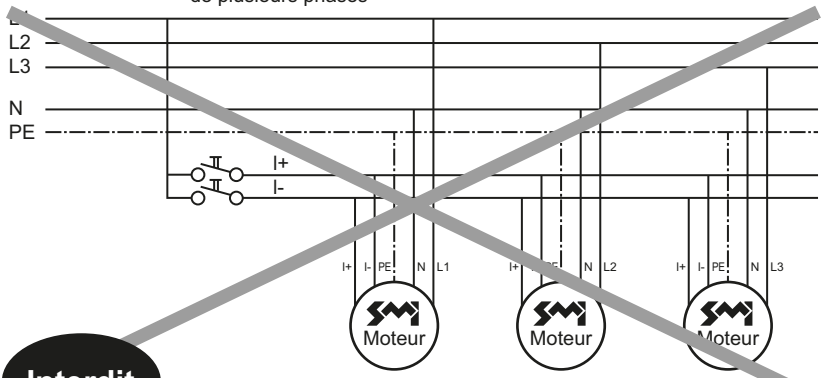

Interdit

Fonctionnement par bouton-poussoir avec alimentation en courant provenant de plusieurs phases

FR

11. Pour vos notes personnelles

SMI-KEY-ID (autocollant)	**Lieu d'installation** Par ex. : 1er étage, côté gauche, troisième pièce, 1ère fenêtre à gauche

FR

12. Réglage des fins de course

Introduction

Pour le réglage des fins de course des moteurs de la série **GJ56.. r2-E17 SMI 3.0**, il est possible d'utiliser tout interrupteur de réglage – avec alimentation en courant continu – disposant d'une touche de programmation ou permettant la commande simultanée des touches HAUT/BAS.

Numéro de référence de l'interrupteur de réglage GEIGER	
M56F152	Avec borne de service (D) 5 fils, compatibilité SMI
M56F153	Avec borne de service (CH) 5 fils, compatibilité SMI

Important : le schéma de raccordement se trouve au dos de l'interrupteur de réglage.

Réglage usine

- A la sortie de l'usine, le moteur est réglé sur la fin de course supérieure. La fin de course inférieure est à l'extrême opposé (au minimum fin de course inférieure + 200 rotations du moteur).
- La commande moteur est en fonctionnement normal.

Si le réglage usine a été effectué et si le mode de programmation a été activé, 100 tours au max. peuvent être faits vers le bas. Pour continuer la course vers le bas, le réglage usine est à recommencer.

13. Activer le mode de programmation

Condition requise: le moteur doit se trouver entre la fin de course supérieure et inférieure.

Le GJ56.. r2-E17 SMI 3.0 peut être réglé avec tout interrupteur de réglage SMI qui assure une alimentation en courant continu et qui dispose d'une touche de programmation ou qui permet la commande simultanée des touches HAUT/BAS. Si une touche de programmation n'est pas disponible, les touches HAUT/BAS doivent être activées simultanément.

Activer le mode de programmation au moyen de l'interrupteur de réglage

Pour activer le mode de programmation, le moteur doit être connecté selon le plan de connexion « commande par bouton-poussoir » (voir point 9).

Activer la touche de programmation de l'interrupteur de réglage ou appuyer simultanément sur les touches HAUT/BAS jusqu'à ce qu'au bout de 3 secondes le moteur confirme par un signal audible (1 x HAUT-BAS) « mode de programmation fin de course activé ». Relâcher ensuite la touche.

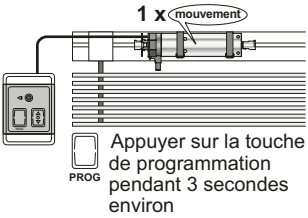

FR

14. Programmer/modifier les fins de course

Les fins de course inférieures et supérieures peuvent être programmées/modifiées indépendamment les unes des autres.

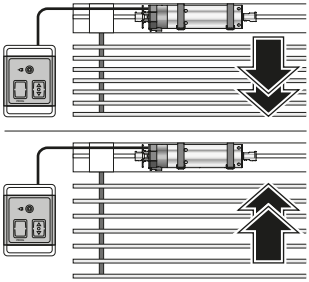

- Activer le mode de programmation.
- Piloter le store dans la direction souhaitée. Le moteur interrompt brièvement sa course pour confirmer qu'il se trouve en mode de programmation.
- La direction prise par le moteur après cette courte interruption* détermine la fin de course à programmer (HAUT = fin de course supérieure, BAS fin de course inférieure)
- Lorsque la fin de course souhaitée est atteinte, piloter le store en direction opposé jusqu'à ce que 2 courtes interruptions* indiquent la mémorisation de la dernière position.
- La programmation est terminée.

** Tant que l'interruption de course n'a pas eu lieu, des corrections sont possibles.*

Le processus de réglage est à recommencer pour le réglage d'une nouvelle fin de course.

Interruption du mode de programmation :

Pour quitter le mode d'apprentissage, maintenez enfoncées les touches d'apprentissage (touche PROG / touches HAUT et BAS / commutateur ascendant et touche BAS) jusqu'à ce que le moteur confirme la sortie du mode d'apprentissage après environ 3 secondes en effectuant 3 cycles HAUT et BAS.

15. Réinitialisation aux paramètres d'usine

Touches d'apprentissage (touche PROG/touche HAUT et BAS/commutateur de fin de course et touche BAS) L'entraînement réagit entre 3 et 6 secondes (1 x HAUT-BAS), et après 20 à < 30 secondes avec 4 x HAUT-BAS. Dès que l'entraînement commence avec 4 x HAUT-BAS, les touches d'apprentissage peuvent être relâchées. L'entraînement est alors réinitialisé aux réglages d'usine.
Remarque: la position sur laquelle le moteur a été réinitialisé aux réglages d'usine est maintenant définie comme la position de fin de course supérieure et peut être ajustée en activant le mode de programmation.

16. Détection de blocage et protection antigel

Le moteur dispose d'une détection de blocage dans le sens OUVERT. Après une détection de blocage (par exemple en cas de gel du rideau sur le rebord de la fenêtre), le sens OUVERT est bloqué. Une brève commande de déplacement dans le sens FERMÉ permet de débloquer à nouveau le sens OUVERT.

17. Guide de dépannage

Problème	Solution
Le moteur tubulaire ne fonctionne pas.	• Le moteur n'est pas emboîté. Vérifiez le branchement emboité. • Vérifier que la ligne de raccordement n'est pas endommagée. • Vérifiez la tension et faîtes appel à un électricien qualifié.
Le moteur fait monter le tablier au lieu de le faire descendre.	• Les circuits de commande sont invertis. Inversez la position de circuits noir/gris.
Le moteur fonctionne uniquement dans un sens.	• Le moteur a rejoint un point de fin de course. Faite-le marcher dans le sens opposé. Réajuster les fins de course si nécessaire.

FR

Après de nombreuses descentes/montées le moteur s’arrête et ne réagit plus.	• Le moteur a trop chauffé et s’est arrêté. Essayez à nouveau après l’avoir fait refroidir pour environ 15 minutes.

FR

18. Déclaration de conformité

GEIGER
ANTRIEBSTECHNIK

Déclaration de conformité UE

Gerhard Geiger GmbH & Co. KG
Antriebstechnik
Schleifmühle 6
D-74321 Bietigheim-Bissingen

Désignation du produit:

Moteur pour B.S.O., moteur pour volets roulants, moteur pour stores bannes

Désignation du type:

GJ56.., GR45.., GU45.., GB35.., GB45.., GB59..

Directives appliquées:

2006/42/EG
2014/53/EU
2011/65/EU+(EU)2015/863+(EU)2017/2102
(EU)2023/826

Normes appliquées:

EN 60335-1:2012
EN 60335-1:2012/AC:2014
EN 60335-1:2012/A11:2014
EN 60335-1:2012/A13:2017
EN 60335-1:2012/A1:2019
EN 60335-1:2012/A14:2019
EN 60335-1:2012/A2:2019
EN 60335-1:2012/A15:2021
EN 60335-1:2012/A16:2023

EN 60335-2-97:2006+A11:2008+A2:2010+A12:2015

EN 62233:2008+Ber.1:2008+Cor.:2008

EN IEC 55014-1:2021
EN IEC 55014-2:2021
EN IEC 61000-3-2:2019+EN IEC 61000-3-2:2019/A1:2021
EN 61000-3-3:2013+EN 61000-3-3:2013/A1:2019+EN 61000-3-3:2013/A2:2022

ETSI EN 301 489-1 V2.2.3 (2019-11)
ETSI EN 301 489-3 V2.1.1(2019-03)
ETSI EN 300 220-2 V3.2.1 (2018-06)

Responsable du dossier technique:

Gerhard Geiger GmbH & Co. KG

Adresse:

Schleifmühle 6, D-74321 Bietigheim-Bissingen

Bietigheim-Bissingen, le 19.05.2025

Roland Kraus (Direction générale)

Gerhard Geiger GmbH & Co. KG
Schleifmühle 6 | D-74321 Bietigheim-Bissingen
Phone +49 (0) 7142 9380 | Fax +49 (0) 7142 938 230 | info@geiger.de | www.geiger.de
Sitz Bietigheim-Bissingen | Amtsgericht Stuttgart HRA 300591 | USt-IdNr. DE145002146
Komplementär: Geiger Verwaltungs-GmbH | Sitz Bietigheim-Bissingen | Amtsgericht Stuttgart HRB 300481
Geschäftsführer: Roland Kraus, Dr. Bertram Melzig-Thiel | WEEE-Reg.-Nr. DE47902323

1030W1518 / 0325

Les déclarations de conformité actuelles sont disponibles sur notre site www.geiger.de

19. Maintenance

Le moteur ne nécessite aucun entretien.

20. Caractéristiques techniques

Données techniques GJ56.. r2-E17 SMI 3.0 avec fin de course électronique		
	GJ5606	**GJ5610**
Tension	230 V~/50 Hz	
Courant	0,40 A	0,60 A
Cos Phi (cosφ)	> 0,95	
Courant d'appel (facteur)	x 1,2	
Puissance	90 W	135 W
Couple	6 Nm	10 Nm
Nombre de tours	26 rpm	
Type de protection	IP 54	
Plage de fin de course	200 tours	
Mode d'exploitation	S2 6 min.	S2 4 min.
Longueur[1)]	376 mm	381 mm
Longueur	55 mm	
Poids[1)]	env. 1,60 kg	env. 1,70 kg
Humidité ambiante	sec, sans condensation	
Température de stockage	T = -15°C .. +70°C	

[1)] Avec treuil de renvoi d'angle GSI1.. : longueur totale +52 mm / poids + 0,4 kg

Sous réserves de modifications techniques. Vous trouverez sur le site www.geiger.de toutes informations utiles sur la plage de température ambiante des moteurs GEIGER.

21. Recyclage

Recyclage des matériaux d'emballage

Les matériaux d'emballage sont des matières premières et donc réutilisables.

Dans l'intérêt de la protection de l'environnement, veuillez adopter les méthodes de collecte sélective conformément aux prescriptions en vigueur dans votre pays.

FR

Élimination des appareils électriques et électroniques.

Les appareils électriques et électroniques usagés doivent être collectés et éliminés séparément selon les règlements de l'Union Européenne.

FR

FR

Pour toutes questions techniques veuillez nous contacter au :
+49 (0) 7142 938 333.

GEIGER
ANTRIEBSTECHNIK

Gerhard Geiger GmbH & Co. KG
Schleifmühle 6 | D-74321 Bietigheim-Bissingen
T +49 (0) 7142 9380 | F +49 (0) 7142 938 230
info@geiger.de | www.geiger.de